MOX34

MOLTIPLICATORE DI GIRI • *SPINDLE SPEEDERS*

PESO
WEIGHT

27 KG

ROTAZIONE
ROTATION

INPUT → OUTPUT

CARATTERISTICHE
FEATURES

ER50 | 10 BAR | MAX 1470 N | 1-4 | 10000 | OPTIONAL 70 BAR | 180 Nm

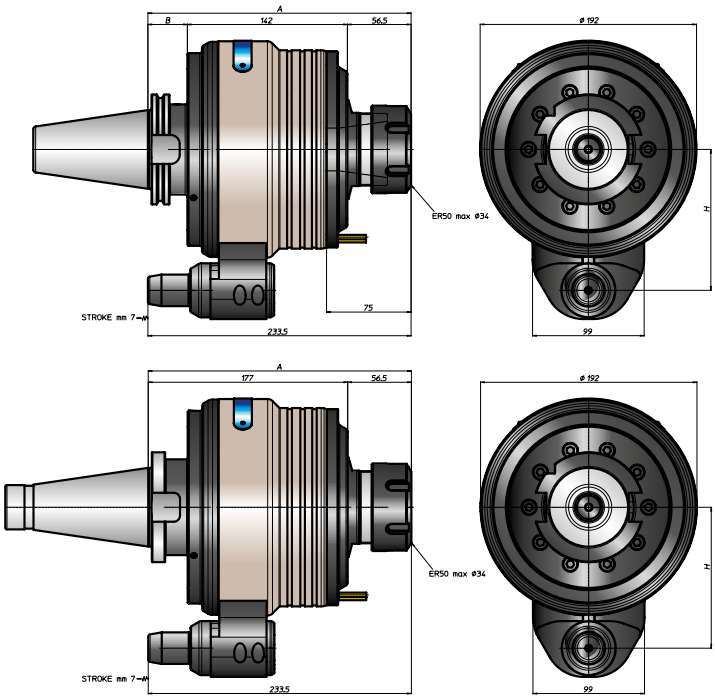

CONO *SHANK*	DIN69871		ANSIB5.50		DIN69893	ISO26623		DIN2080	ANSIB5.18
SIZE	50	60	50	50	100	C8	100	50	50
A	233,5	249,5	249,5	249,5	252	241,5	237,5	233,5	233,5
B	35	51	35	51	53				
H STANDARD	125		125	125	125	125	125	125	125
H OPTIONAL									