MANICOTTO DI COLLEGAMENTO - *CONNECTION COLLAR*

NOTA: A.B.C.D. dati macchina
NOTE: A.B.C.D. machine features

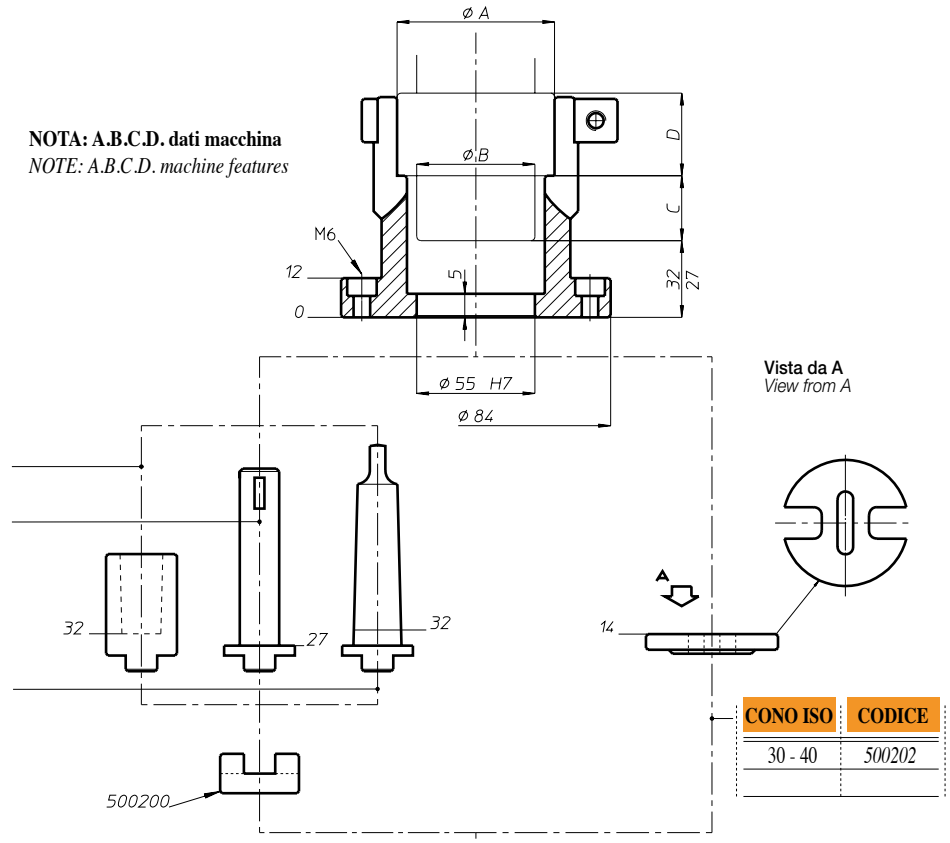

DIN 238	CODICE
B 10	011277
B 12	011278
B 16	011279
B 18	011280
B 22	011281
B 24	011282

DIN 55058	CODICE
16	525405
20	525406
28	525407
36	525408

DIN 228	CODICE
CM 1	011115
CM 2	011120
CM 3	011125
CM 4	011130
CM 5	011135

CONO ISO	CODICE
30 - 40	500202

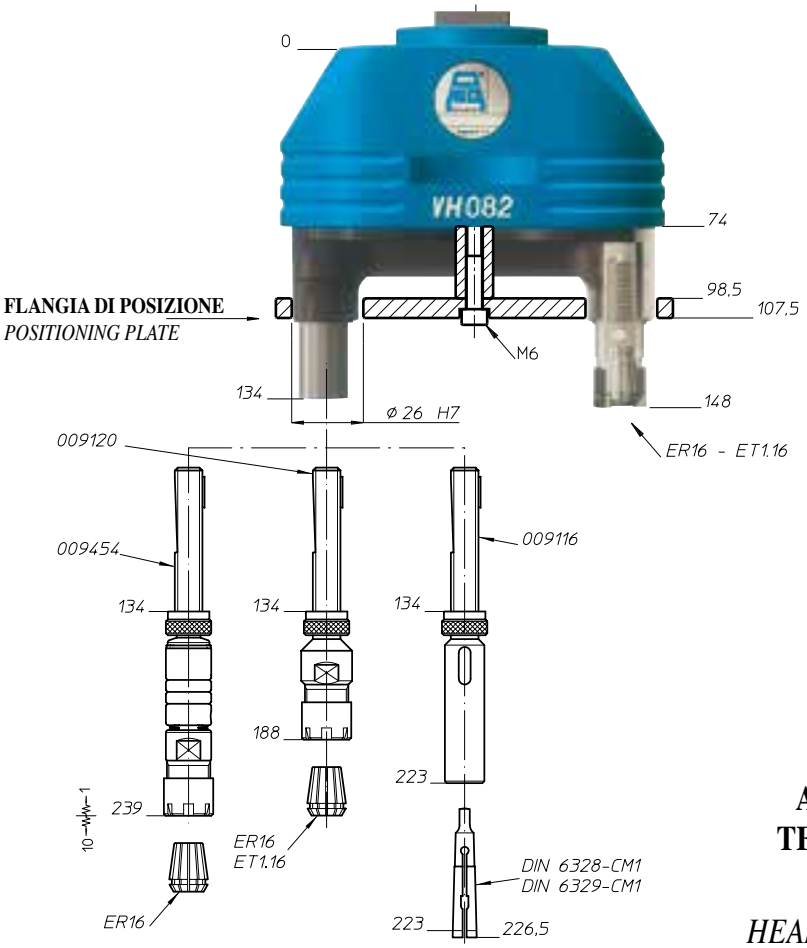

FLANGIA DI POSIZIONE
POSITIONING PLATE

ACCESSORI PER TESTE MULTIPLE

MULTISPINDLE HEADS ACCESSORIES